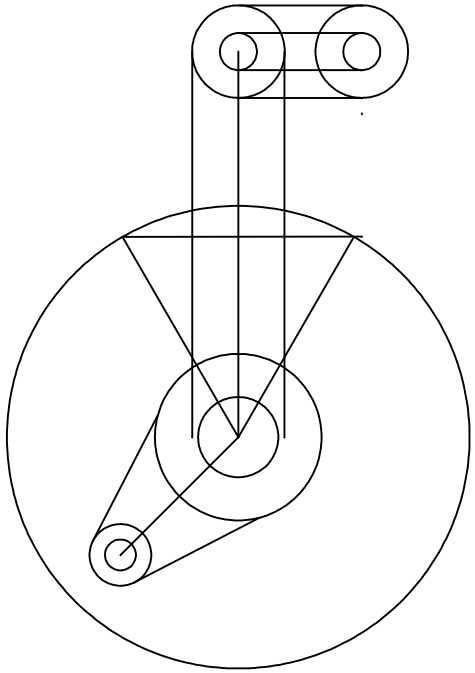

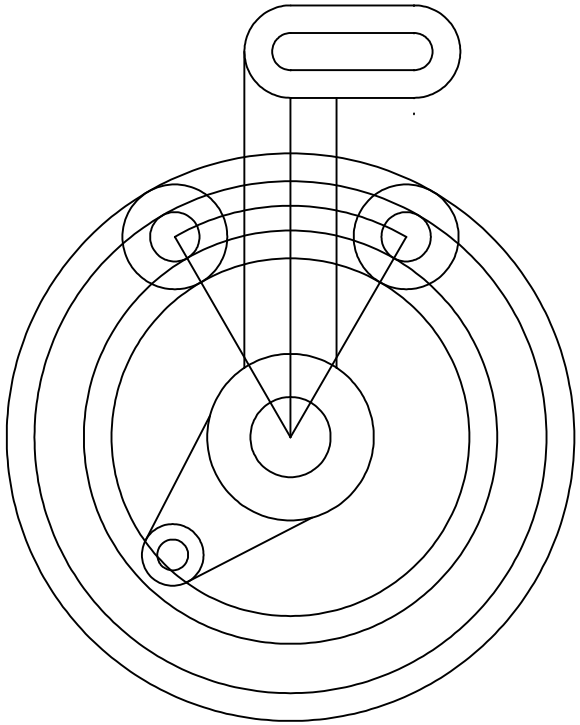

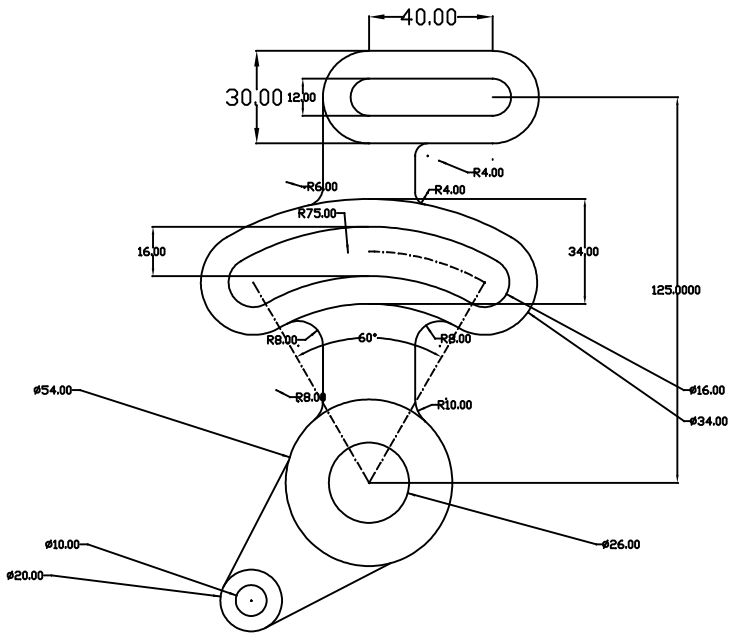
40.00
30.00
12.00
R4.00
R6.00
R4.00
R75.00
16.00
34.00
125.0000
R8.00
60°
R8.00
ø54.00
R8.00
R10.00
ø16.00
ø34.00
ø10.00
ø20.00
ø26.00